HEIDER

Membran-Druckbehälter ROBOBRAN 200

komplett aus Edelstahl rostfrei

nach HEIDER-Werknorm mit Edelstahlmembrane
gemäß DIN 4807 Teil 5, trinkwasserbeständig

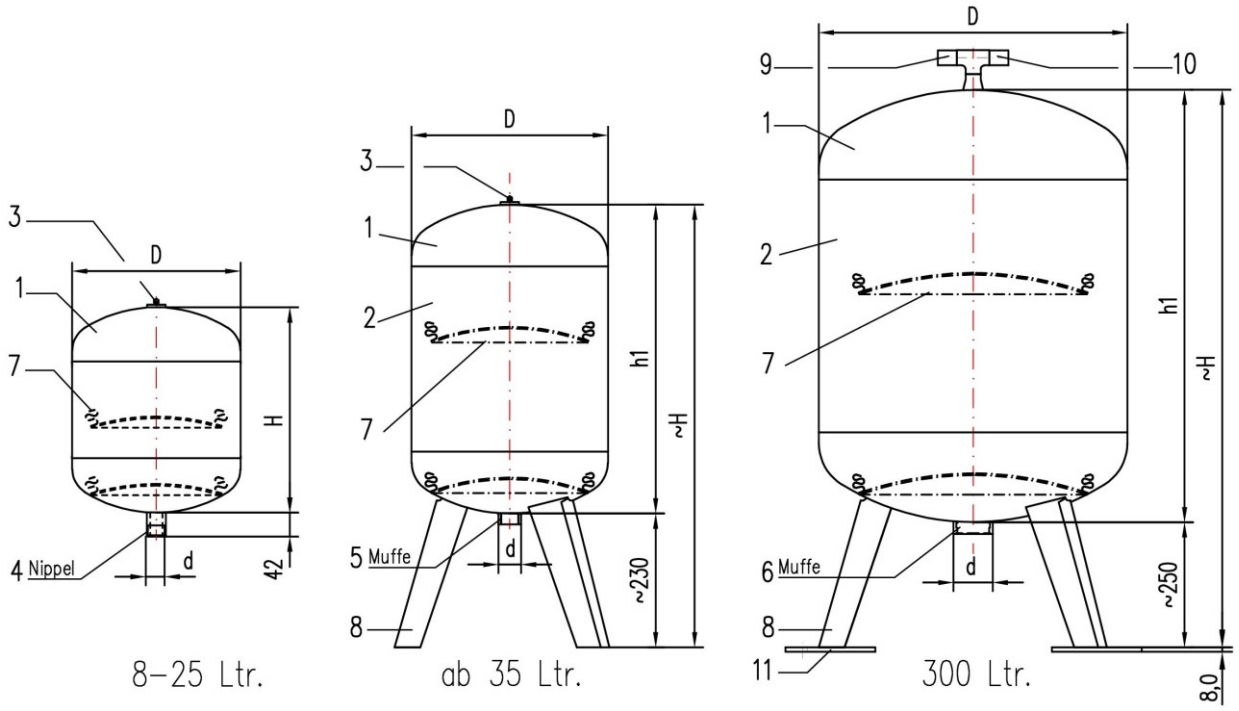

1. Boden nach DIN 28013
2. Mantelblech
3. Luftventil R1/8"
4. Anschluß Versorgungsleitung bis 25 Ltr. als Nippel Rp1"
5. Anschluß Versorgungsleitung ab 35 Ltr. als Muffe Rp1"
6. Anschluß Versorgungsleitung 300 Ltr. als Muffe Rp2"
7. Edelstahl–Membrane
8. 3 Preßfüße
9. Luftventil Rp1/2"
10. Manometer Rp1/2"
11. Fußplatte

Nenninhalt in Liter	Nutzinhalt in Liter	Artikelnummer mit max. Betriebsüberdruck 6 bar	10 bar	D	d	~H	~h1	~ Gewicht in kg 6 bar	10 bar
8	5	514300	514500	300	R 1"	275	-	9	9
12	8	514302	514502	300	R 1"	275	-	10	10
18	12	514304	514504	300	R 1"	300	-	11	11
25	18	514306	514506	300	R 1"	375	-	12	14
35	25	514308	514508	350	Rp 1"	650	400	17	19
50	35	514310	514510	350	Rp 1"	750	510	20	22
100	65	514312	514512	450	Rp 1“	1000	750	40	44
150	100	514314	514514	550	Rp 1“	1000	770	57	63
300	200	514316	514516	800	DN 50	1600	1320	205	227

geeignete Einsatzmedien:	Trinkwasser, Öl, z.T. Chemikalien
eingesetzter Werkstoff:	Edelstahl rostfrei, 1.4571 o. gleichw.
Oberflächenschutz:	im Vollbad gebeizt und passiviert
Betriebstemperatur:	-50 bis +200 °C
Abnahme:	CE, baumustergeprüft
Prüfgrundlage:	DGRL 2014/68/EU
Spezifikation:	AD 2000

Bestelltext (Beispiel):

ROBOBRAN 200, 50 l, 10 bar,
Art.-Nr. 514510

F. W. HEIDER GmbH Behälter- und Apparatebau, Hillmicker Str. 28, 57482 Wenden
Tel.: 02762 / 401-0 • Fax: 401-35 • e-mail: info@fw-heider.de • www.fw-heider.de